3B Befestigungssysteme

Gewindeeinsätze

Selbstschneidende Gewindeeinsätze

Blindnietmuttern und -schrauben

Bördelmuttern und -buchsen

Einpressmuttern und -bolzen

Messing-Gewindeeinsätze

Käfigmuttern

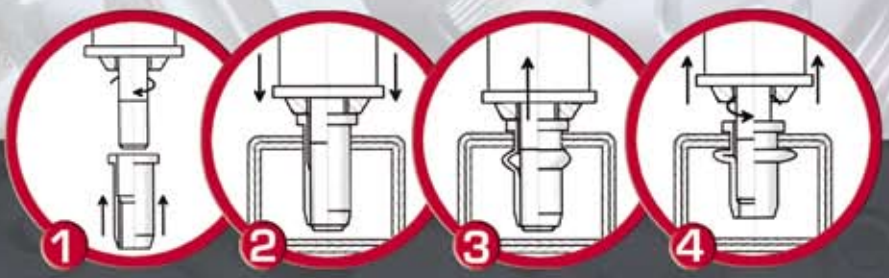

Verfahrensablauf

1. Aufspindeln
2. Einführen
3. Setzen
4. Abspindeln

Werkzeuge und Zubehör

3B-Befestigungssysteme - alles für eine feste Verbindung

Unser Wissen - Ihr Nutzen

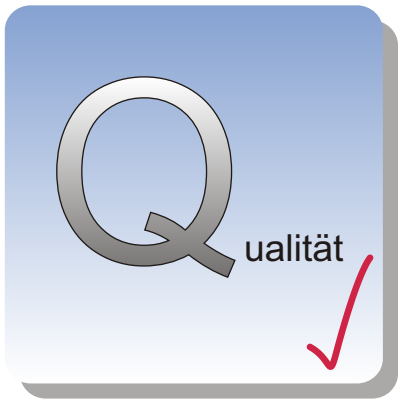

- Produkte nach DIN, EN, LN und internationale Zulassungen nach Werknormen bedeutender Hersteller
- jahrzehntelange Markterfahrung
- motivierte Mitarbeiter und kundenorientiertes Handeln und Denken

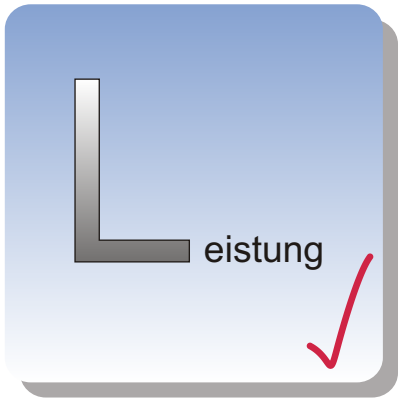

- ständige Weiterentwicklung innovativer Produkte
- anforderungsgerechte Individuallösungen
- permanenter Dialog mit dem Kunden

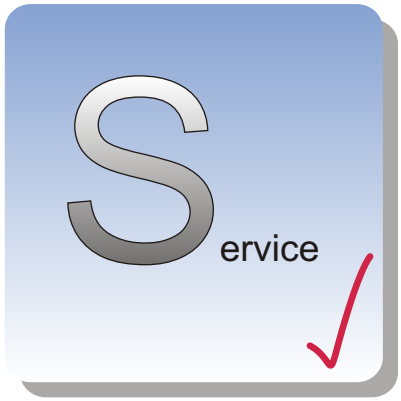

- alles aus einer Hand:
  von der anwendungstechnischen Beratung über das einzelne Element bis zur kompletten Systemlösung
- ständige Lieferbereitschaft
- anwendungsspezifische Versuche und Kundendienst

Produktübersicht
für Blindnietmuttern - Verarbeitungswerkzeuge

Befestigungssysteme

(Detailbeschreibung siehe separate Typenblätter)

Werkstoff Blindnietmuttern	Abmessungsbereich	Bild
Typ 500 - HS 410 --- pro Abmessung wird jeweils ein Werkzeug benötigt ---		
Stahl	M4 - M10	
Edelstahl	M4 - M10	
Aluminium	M4 - M10	
Typ 560 - HZ 306		
Stahl	M3 - M6	
Edelstahl	M3 - M5	
Aluminium	M3 - M6	
Typ 570/S - HZ 410		
Stahl	M4 - M10	
Edelstahl	M4 - M10	
Aluminium	M4 - M10	

Technische Änderungen vorbehalten
Nachdruck nur mit ausdrücklicher Genehmigung der Firma 3B GmbH

Produktübersicht
für Blindnietmuttern - Verarbeitungswerkzeuge

Befestigungssysteme

(Detailbeschreibung siehe separate Typenblätter)

Werkstoff Blindnietmuttern	Abmessungsbereich	Bild
Typ 600 - PH 308*		
Stahl	M3 - M8	
Edelstahl	M3 - M8	
Aluminium	M3 - M8	
Typ 611/S- PH 312*		
Stahl	M4 - M12	
Edelstahl	M4 - M10	
Aluminium	M4 - M12	
Typ 620- PH 312*		
Stahl	M3 - M12	
Edelstahl	M3 - M10	
Aluminium	M3 - M12	
Typ 621 halbautomatik PH 312		

Ausgestattet mit:
- komplettem Setzgerät zum Setzen von Blindnietmuttern und - schrauben
- modular und sehr flexibel aufgebauter Steuerungskasten für den kontrollierten Einbau

Steuerung:
- per Fussauslösung wird das Verbindungselement gesetzt und nach einzustellender Zeit automatisch abgespindelt
- per Handtaster ist separate Abspindelung möglich

* Werkzeug kann für kontrollierte Verarbeitung aufgerüstet werden

Technische Änderungen vorbehalten
Nachdruck nur mit ausdrücklicher Genehmigung der Firma 3B GmbH

Werkzeug Typ 500-HS410

Komplettwerkzeug für den Einsatz an schwer zugänglichen Stellen.

Gewindeabmessung	3B-Artikel-Nr. für Komplettwerkzeuge	3B-Artikel-Nr. für Gewindedorn
M4	25000040000	25401040000
M5	25000050000	25401050000
M6	25000060000	25401060000
M8	25000080000	25401080000
M10	25000100000	25401100000

Gewicht: 400 gr.

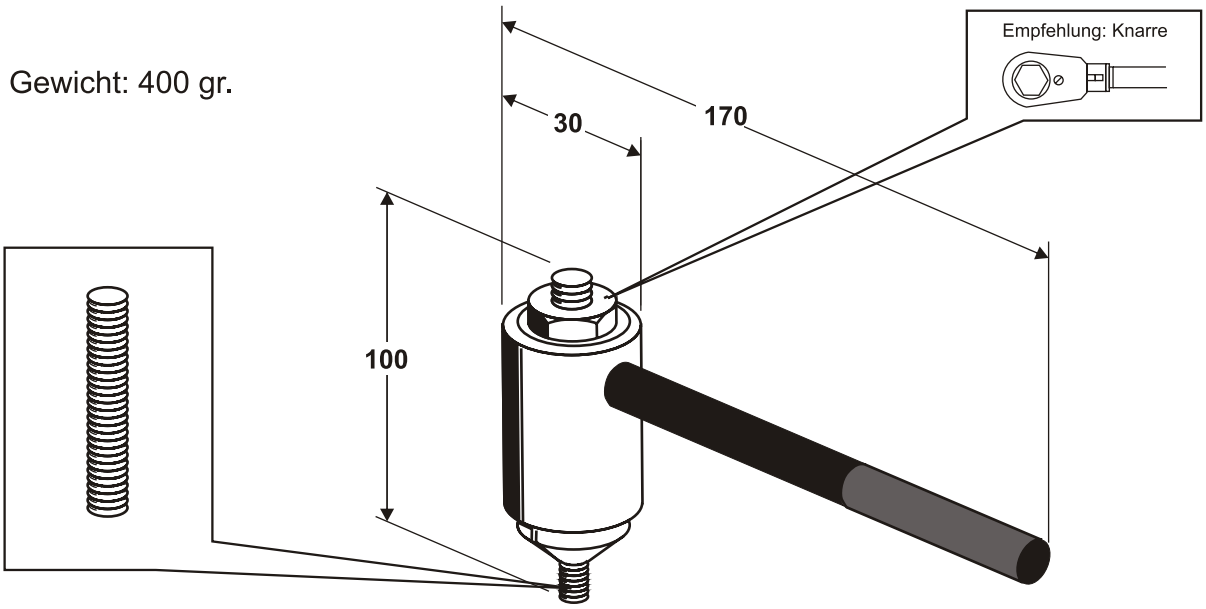

Sonderausführungen auf Anfrage

Technische Änderungen vorbehalten
Nachdruck nur mit ausdrücklicher Genehmigung der Firma 3B GmbH

Werkzeug Typ 560-HZ306

Durch einfaches Wechseln von Mundstück und Gewindedorn kann die Handzange auf Abmessungen zwischen M3 und M6 gewechselt werden!

Einsatzbereich:

Stahl	M3 - M6
Edelstahl	M3 - M5
Aluminium	M3 - M6

Gewindeabmessung	3B-Artikel-Nr. für Komplettwerkzeuge	3B-Artikel-Nr. für Mundstück	3B-Artikel-Nr. für Gewindedorn
M3	25800030000	25480030000	25481030000
M4	25800040000	25480040000	25481040000
M5	25800050000	25480050000	25481050000
M6	25800060000	25480060000	25481060000
Komplett-Werkzeug M3 - M6	25800000000	-	-

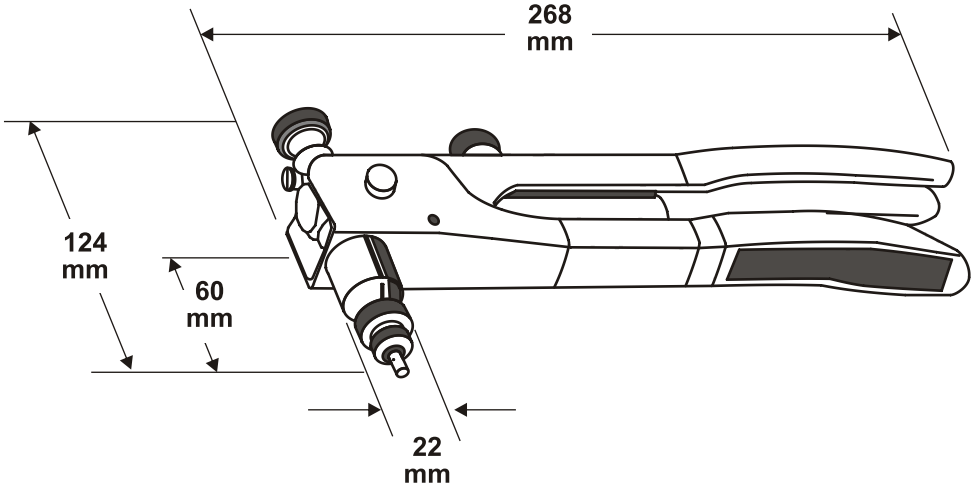

Sonderausführungen auf Anfrage

Technische Änderungen vorbehalten
Nachdruck nur mit ausdrücklicher Genehmigung der Firma 3B GmbH

Werkzeug Typ 570/S-HZ410

- durch einfaches Wechseln von Mundstück und Gewindedorn kann die Handzange auf Abmessungen zwischen M3* bis M10* gewechselt werden!
- der Klemmbereich muss nicht mehr eingestellt werrden!
- auf Wunsch können auch Blindnietschrauben verarbeitet werden.

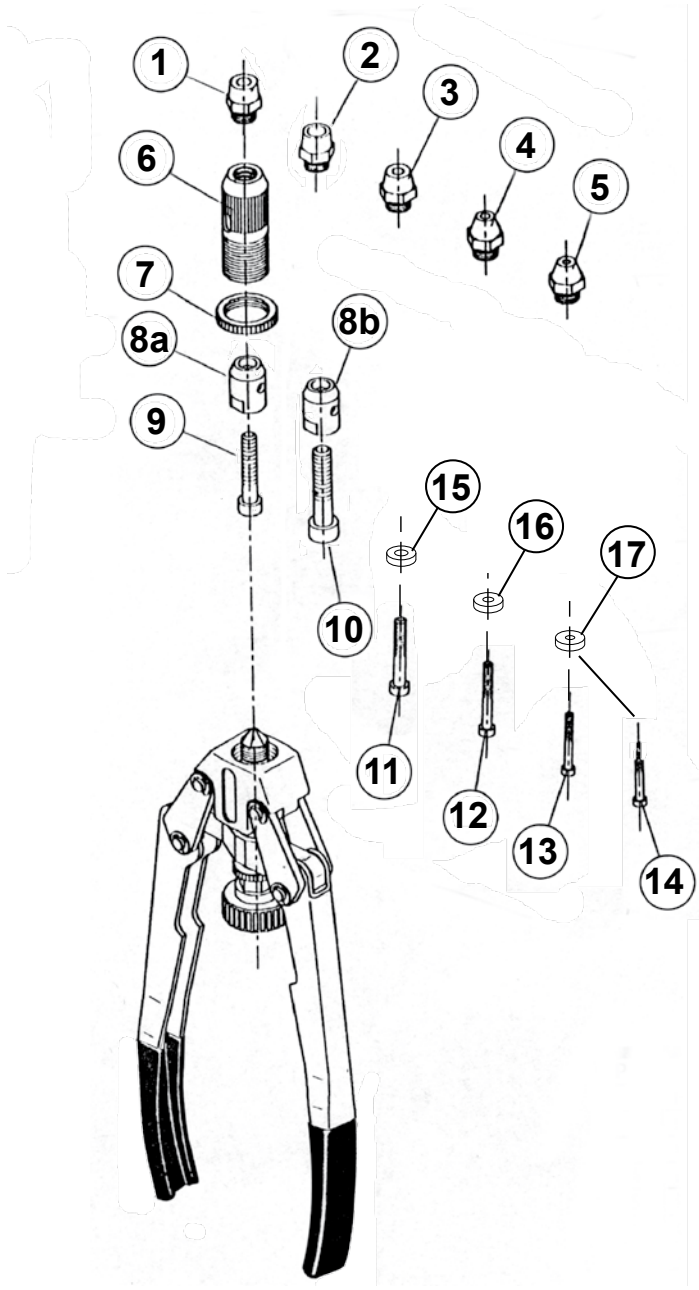

Pos.	Bezeichnung	3B-Art.-Nr.
1	Mundstück M8	254 700 860 02
2	Mundstück M10*	254 701 060 02
3	Mundstück M6	254 700 660 02
4	Mundstück M5	254 700 560 02
5	Mundstück M3*+M4*	254 700 460 02
6	Mundstückhalterung	254 560 120 17
7	Konterring	254 560 110 18
8a	Gewindedornhalterung für M4 - M8	254 560 100 15
8b	Gewindedornhalterung für M10	254 560 101 00
9	Gewindedorn M8	254 710 860 00
10	Gewindedorn M10*	254 711 060 00
11	Gewindedorn M6	254 710 660 00
12	Gewindedorn M5	254 710 560 00
13	Gewindedorn M4*	254 710 460 00
14	Gewindedorn M3*	254 710 360 00
15	Führungsring für Gewindedorn M6	254 560 600 19
16	Führungsring für Gewindedorn M5	254 560 500 19
17	Führungsring für Gewindedorn M3*+M4*	254 560 400 19
* Die Abmessungen M3+M4 und M10 nur auf Anfrage!		

Sonderausführungen auf Anfrage

Technische Änderungen vorbehalten
Nachdruck nur mit ausdrücklicher Genehmigung der Firma 3B GmbH

Typ 600 - PH 308

- pneumatisch- hydraulisches Nietwerkzeug
- wirtschaftliche Verarbeitung von Blindnietmuttern und -schrauben
- Schnellwechselmöglichkeit der jeweils benötigten Abmessung
- Prozeßsicherheit beim Setzvorgang (kontrollierbare Arbeitsfolge)
- einfachste Hubverstellung

Technische Daten:

Einsatzbereich	M3 - M8
Betriebsdruck	maximal 6 bar
Luftverbrauch	3,6 ltr./Zyklus
Gewicht	2 Kg
Höhe	280 mm
Breite	295 mm
Setzkraft bei 6 bar	14,5 KN

Gewinde	Blindnietmuttern	
	Gewindedorn	Mundstück
M3	26401030000	26400030000
M4	26401040000	26400040000
M5	26401050000	26400050000
M6	26401060000	26400060000
M8	26401080000	26400080000

Sonderausführungen auf Anfrage

Technische Änderungen vorbehalten
Nachdruck nur mit ausdrücklicher Genehmigung der Firma 3B GmbH

Typ 611/S - PH 312

- pneumatisch- hydraulisches Nietwerkzeug
- wirtschaftliche Verarbeitung von Blindnietmuttern und -schrauben
- Schnellwechselmöglichkeit der jeweils benötigten Abmessung
- Prozeßsicherheit beim Setzvorgang (kontrollierbare Arbeitsfolge)
- einfachste Hubverstellung

Technische Daten:

Einsatzbereich	M4 - M12
Betriebsdruck	maximal 7 bar
Luftverbrauch	11,0 ltr./Zyklus
Gewicht	2,900 Kg
Höhe	325 mm
Breite	360 mm
Setzkraft bei 6 bar	28 KN

Gewinde	Blindnietmuttern	
	Gewindedorn	Mundstück
M4	2645871C00277	26458713287
M5	2645871C00278	26458713288
M6	2645871C00279	26458713289
M8	2645871345831	26458713290
M10	2645871C00281	26458713291
M12	26458713177	26458713292

Sonderausführungen auf Anfrage

Technische Änderungen vorbehalten
Nachdruck nur mit ausdrücklicher Genehmigung der Firma 3B GmbH

Typ 620 - PH 312

- kraftstarkes pneumatisch- hydraulisches Nietwerkzeug
- wirtschaftliche Verarbeitung von Blindnietmuttern und -schrauben
- Schnellwechselmöglichkeit der jeweils benötigten Abmessung
- Prozeßsicherheit beim Setzvorgang (kontrollierbare Arbeitsfolge)
- einfachste Hubverstellung
- Öldepot mit Sichtkontrolle
- auf Wunsch mit integrierter Wartungseinheit lieferbar

Technische Daten:

Einsatzbereich	M3 - M12
Betriebsdruck	maximal 6 bar
Luftverbrauch	11,5 ltr./Zyklus
Gewicht	Pistole: 2,1 Kg
Gesamtlänge der Nietpistole	310 mm
Durchmesser des Mundstückhalters	25 mm
Setzkraft bei 6 bar	28 KN

Gewinde	Blindnietmuttern	
	Gewindedorn	Mundstück
M3	26411030000	26410030000
M4	26411040000	26410040000
M5	26411050000	26410050000
M6	26411060000	26410060000
M8	26411080000	26410080000
M10	26411100000	26410100000
M12	26421120000	26420120000

Sonderausführungen auf Anfrage

Technische Änderungen vorbehalten
Nachdruck nur mit ausdrücklicher Genehmigung der Firma 3B GmbH

3B Befestigungssysteme

Ihr Systempartner rund um's Gewinde - für die Metall-, Holz- und Kunststoffindustrie

3B-Befestigungssysteme - alles für eine feste Verbindung

Befestigungssysteme

3B-Befestigungssysteme GmbH
Ahmser Str. 190

D-32052 Herford

Telefon: 0 52 21 / 7 63 68 - 0
Telefax: 0 52 21 / 7 63 68 - 29

www.3b-befestigungssysteme.de
info@3b-befestigungssysteme.de

Technische Änderungen vorbehalten
Nachdruck nur mit ausdrücklicher Genehmigung der Firma 3B GmbH